M 1:1

Fixiersegmente nach Dichtungseinbau ausrücken und befestigen! Vor Ausbau einrücken und befestigen (Ma=20-25Nm)!
After installing the seal, the fixing segments are to be disengagend and fastened! Before removal engaged and fastened (Ma=20-25Nm)

Nachschmieren des Wälzlagers gemäß Betriebsanleitung!
Bearing to be lubricated according to operating manual

Im Bereich des Klemmrings Welle fettfrei mit einer Rauigkeit von min.Ra=1,6µm; Ra=1,6mm.Klemmring fettfrei halten. Gleichmäßig Klemmschrauben anziehen, dabei auf gleiche Klemmspalbreite achten. Anziehmoment siehe tabelle!
. the oced of the clamp ring the shaft must be grease free and have a surface roughness of min.Ra=1,6µm; Ra=1,6mm. Clamp ring grease free. Fasten the clamp screws even. Torque values see table!

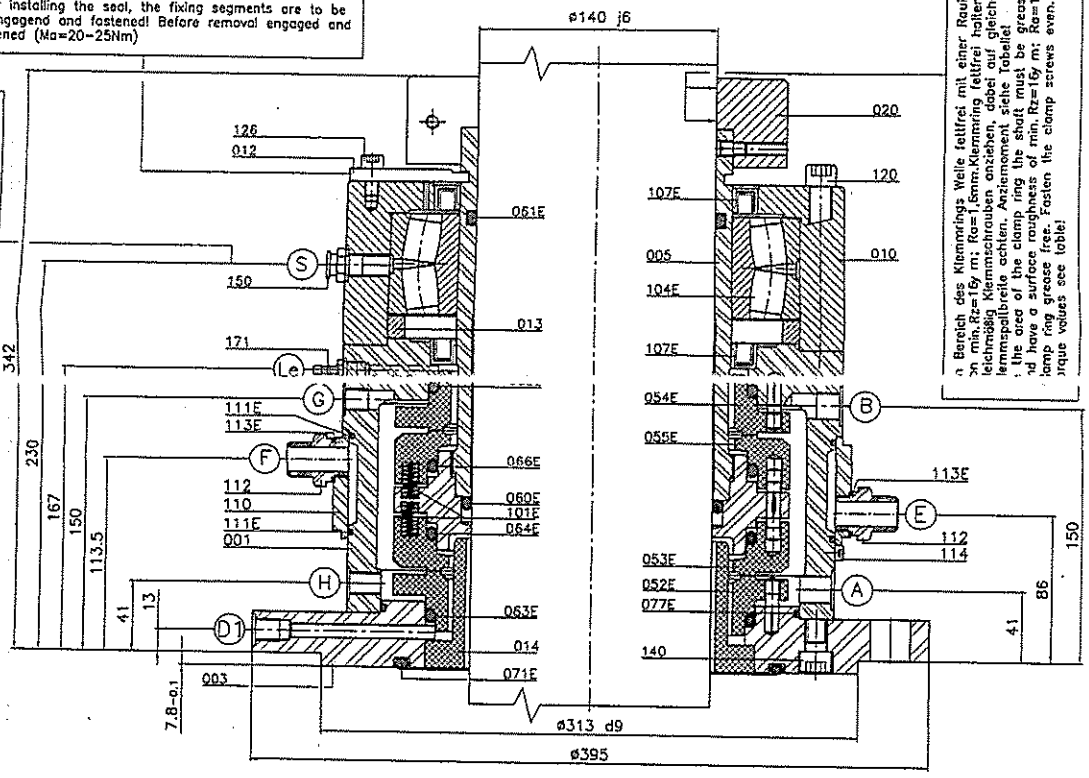

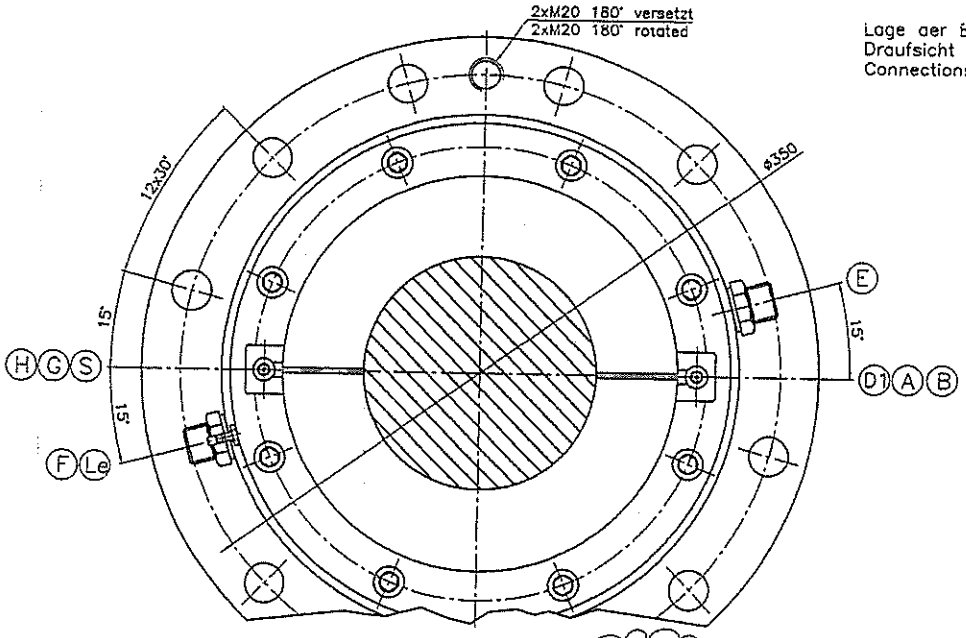

Lage der Bohrungen nach Draufsicht
Connections acc. plan view

Vor Inbetriebnahme Betriebsanleitung und Sicherheitshinweise lesen!
Before startup, operating manual and safety precautions have to be read!

M/S HDDL/EKATO
Plan to provide these components/item.

E=Ersatz-Verschleißteile/Replacement-wearport

Lage der Anschlüsse nach der Draufsicht		position of connections acc. plan view
A = G3/8"	Sperrflüssigkeit EIN	– buffer fluid inlet
B = G3/8"	Sperrflüssigkeit AUS	– buffer fluid outlet
H = G1/4"	Handhebelpumpe	– hand pump
D1 = G1/4"	Druckausgleicher (optional)	– pressure compensator (optional)
G = G1/4"	Thermoschalter (optional)	– thermo switch (optional)
Le = G1/8"	Leckage	– leckage
E = G1/2"	Kühlwasser ein	– cooling water inlet
F = G1/2"	Kühlwasser aus	– cooling water outlet

A	Rev.1	03.09.09	MoM
CHANGES		DATE	NAME

NOT MACHINED
ROUGH FINISH
MEDIUM FINISH
FINE FINISH
FINEST FINISH

Edges with chamfers 0.02"x15°

THIS DRAWING IS PRIVATE AND CONFIDENTIAL COMMUNICATION AND THE PROPERTY OF ESD. IT MUST NOT BE COPIED OR LENT WITHOUT CONSENT OF ESD.

1. PROJEKT:-URANIUM ORE PROCESSING PLAT AT TUMMALAPALLE,A.P.(Package-UCIL-II)
2. CUSTOMER:-URANIUM CORPORATION OF INDIA LTD.
3. CONSULTANT.-DEVELOPMENT CONSULTANT PVT.LTD.
4. EPC/ CONTRACTOR.-HINDUSTAN DORR OLIVER LTD.
5. TAG.:- 5AG-2A-E/5AG-12A-F
6. LOCATION:
7. P:O: NO.:
8. QUANTITY:- 12+2 (spare)

AUTOCLAVE AGITATOR

DRAWN	25.06.09	AVK	
CHECKED	26.06.09	MoM	
APPROVED			

TYPE: KP-ESD34GD140C21AX-FW

ESD

SCALE: 1:1

NAME: Mechanical seal
Gleitringdichtung

DRAWING-No.: 2-524-99123-00A

REPLACEMENT FOR:
REPLACED BY: